Simson

SIMSON

ALUMINIUM

Content:

	page
Single acting cylinders, spring return	4
Double acting cylinders	6
Hollow plunger cylinders, single acting, spring return	8
Hollow plunger cylinders, double acting	10
Lock nut cylinders, single acting, spring return	12
Manual hand pumps, aluminium	14
Retrofit kit for manual pumps	16
Saddles	17
Safety instructions	18

Inhaltsverzeichnis:

	Zeite
Einfachwirkende Zylinder, Federrückzug	4
Doppeltwirkende Zylinder	6
Hohlkolbenzylinder, einfachwirkende, Federrückzug	8
Hohlkolbenzylinder, doppeltwirkende	10
Zylinder mit Sicherungsmutter, einfachwirkende, Federrückzug	12
Handpumpe, Aluminium	14
Nachrüstsatz für Handpumpe	16
Druckstücke	17
Sicherheitsanweisungen	18

Innehåll:

	sida
Enkelverkande cylindrar med fjäderretur	4
Dubbelverkande cylindrar	6
Hålcylindrar, enkelverkande, fjäderretur	8
Hålcylindrar dubbelverkande	10
Cylindrar med låsmutter, enkelverkande, fjäderretur	12
Handpumpar, aluminium	14
Ventilsats för handpumpar	16
Cylindersadlar	17
Säkerhetsinstruktioner	18

Simson Aluminium cylindrar finns i ett brett utbud av utförandeformer vilket gör dem till lätthanterliga och mångsidiga verktyg som klarar de flesta uppgifter inom industrin, exempelvis lyft, drag, tryck och bockning. Cylindrar och tillbehör tillverkas under noggranna kontroll- och kvalitetssystem vilket garanterar högsta kvalitet, leveranssäkerhet och service.

Egenskaper

1. Höghållfast material upp till 60% lättare än motsvarande stålcylindrar.
2. Korrosionsbeständig, kan användas i saltvatten.
3. Standardmodeller från 30 till 150 ton.
4. Sadlar av stål förhindrar lastskador.
5. Balans/smörjspår på kolven.
6. Breda kontaktytor skyddar mot snedbelastning.
7. Eloxiderade ytor skyddar mot slitage och korrosion.
8. Stoppringar.
9. Avstrykare förhindrar smuts att tränga in i cylindern.
10. Kraftig fjäder för snabb kolvretur.
11. Bärhandtag är standard på alla modeller.
12. Högflödeskopplingar, 3/8”-18 NPT.
13. Överensstämmer med ANSI/ASME B30.1 säkerhetsföreskrifter.

Simson Aluminium is available in a wide range of different executions enabeling the performance of every single industrial application such as lifting, pushing, pulling, bending, holding, etc. The cylinders are easy to handle and made of highest quality materials and a quality system guarantees the design, manufacturing, supply and after-sales service.

Features

1. High strength materials – up to 60% lighter than comparable steel cylinders.
2. Corrosion resistant, sea water resistant.
3. Standard models from 30 to 150 tons.
4. Steel saddle prevents mushrooming.
5. Balancing/lubricating grooves.
6. Large bearing surface for side load protection.
7. Hard anodized coating protects against wear and corrosion.
8. Stop rings.
9. Rod wiper protects inner cylinder from dirt.
10. Heavy duty spring for fast retraction.
11. Carry handles standard on all models.
12. High flow couplers, 3/8”-18 NPT.
13. Complies with ANSI/ASME B30.1 safety standards.

Simson Aluminium Zylinder werden mit Materialien höchster Qualität hergestellt. Unsere breitgefächerte Produktpalette ermöglicht die Durchführung jeglicher industrieller Anwendungen: Heben, Ziehen, Biegen, Halten etc. Unser Qualitätssystem gewährleistet die Konstruktion, die Fertigung, die Lieferung und den Kundendienst.

Merkmale

1. Hochfeste Materialien – bis zu 60% leichter als vergleichbare Stahlzylinder.
2. Korrosionsbeständig, seewasserbeständig.
3. Standardmodelle von 30 bis 150 Tonnen.
4. Druckstücke aus Stahl verhindern Lastschäden.
5. Balance- und Schmiernuten am Kolben.
6. Breite Lagerkontaktflächen zum Schutz bei hoher Seitenlast.
7. Harteloxierte Zylinder und Kolben für optimalen Schutz gegen Verschleiss und Korrosion.
8. Voll belastbarer mechanischer Anschlag verhindert zu weites Ausfahren des Kolbens.
9. Abstreifring am Kolben schützt vor Eindringen von Schmutz und erhöht somit die Lebensdauer.
10. Hochleistungsfeder für schnellen Kolbenrückzug.
11. Tragegriff standard an allen Modellen.
12. Hochflusskupplungen 3/8” NPT.
13. Alle Zylinder entsprechen den Sicherheitsvorschriften ANSI/ASME B30.1.

SAS

SINGLE ACTING CYLINDERS, SPRING RETURN

EINFACHWIRKENDE ZYLINDER, FEDERRÜCKZUG

ENKELVERKANDE CYLINDRAR MED FJÄDERRETUR

700 bar 30-150 ton

ALUMINIUM

Capacity Kapazität Kapacitet ton	Stroke Hub Slaglängd mm	Model Modell Modell SIMSON	Cylinder area Zylinderfläche Cylinderarea cm^2	Oil cap, Ölvolumen Oljevolym cm^3	A mm	B mm	D mm	E mm	F mm	H mm	K mm
	50	SAS A 3050	41,9	213	165,1	215,1	114	73,0	63,5	38,1	5,7
	101	SAS A 30101	41,9	426	215,9	316,9	114	73,0	63,5	38,1	5,7
30	152	SAS A 30152	41,9	639	266,7	418,7	114	73,0	63,5	38,1	5,7
	203	SAS A 30203	41,9	852	317,5	520,5	114	73,0	63,5	38,1	5,7
	254	SAS A 30254	41,9	1065	368,3	622,3	114	73,0	63,5	38,1	5,7
	50	SAS A 5050	71,2	360	165,1	215,1	139	88,9	79,4	38,1	5,7
	101	SAS A 50101	71,2	723	215,9	316,9	139	88,9	79,4	38,1	5,7
50	152	SAS A 50152	71,2	1085	266,7	418,7	139	88,9	79,4	38,1	5,7
	203	SAS A 50203	71,2	1445	317,5	520,5	139	88,9	79,4	38,1	5,7
	254	SAS A 50254	71,2	1809	368,3	622,3	139	88,9	79,4	38,1	5,7
	50	SAS A 7550	97,0	492	165,1	215,1	165	111,1	98,4	38,1	5,7
	101	SAS A 75101	97,0	985	215,9	316,9	165	111,1	98,4	38,1	5,7
75	152	SAS A 75152	97,0	1477	266,7	418,7	165	111,1	98,4	38,1	5,7
	203	SAS A 75203	97,0	1969	317,5	520,5	165	111,1	98,4	38,1	5,7
	254	SAS A 75254	97,0	2463	368,3	622,3	165	111,1	98,4	38,1	5,7
	50	SAS A 10050	133,0	675	165,1	215,1	203	131,7	108,0	38,1	5,7
	101	SAS A 100101	133,0	1351	215,9	316,7	203	131,7	108,0	38,1	5,7
100	152	SAS A 100152	133,0	2027	266,7	418,7	203	131,7	108,0	38,1	5,7
	203	SAS A 100203	133,0	2702	317,5	520,5	203	131,7	108,0	38,1	5,7
	254	SAS A 100254	133,0	3379	368,3	622,3	203	131,7	108,0	38,1	5,7
	50	SAS A 15050	198,0	1005	165,1	215,1	254	158,8	127,0	38,1	5,7
	101	SAS A 150101	198,0	2011	215,9	316,9	254	158,8	127,0	38,1	5,7
150	152	SAS A 150152	198,0	3016	266,7	418,7	254	158,8	127,0	38,1	5,7
	203	SAS A 150203	198,0	4020	317,5	520,5	254	158,8	127,0	38,1	5,7
	254	SAS A 150254	198,0	5027	368,3	622,3	254	158,8	127,0	38,1	5,7

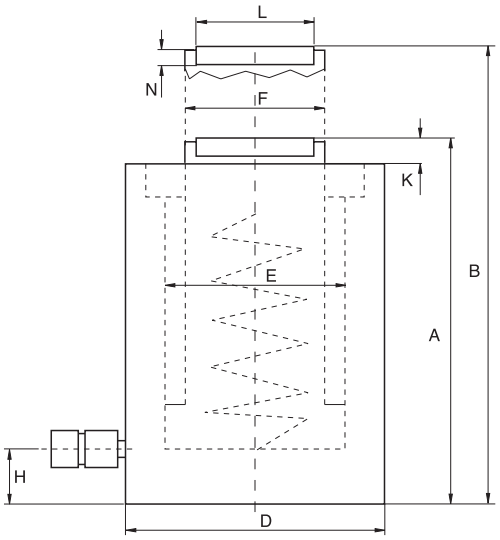

L mm	N mm	Connection Anschluss Anslutning NPT	Weight Gewicht Vikt kg
50,8	10,2	3/8”	5,0
50,8	10,2	3/8”	6,2
50,8	10,2	3/8”	7,4
50,8	10,2	3/8”	9,1
50,8	10,2	3/8”	10,4
63,5	10,2	3/8”	7,4
63,5	10,2	3/8”	9,6
63,5	10,2	3/8”	11,4
63,5	10,2	3/8”	13,6
63,5	10,2	3/8”	13,6
76,2	10,2	3/8”	10,0
76,2	10,2	3/8”	13,0
76,2	10,2	3/8”	15,8
76,2	10,2	3/8”	19,0
76,2	10,2	3/8”	22,7
88,9	10,2	3/8”	16,0
88,9	10,2	3/8”	19,4
88,9	10,2	3/8”	23,0
88,9	10,2	3/8”	27,2
88,9	10,2	3/8”	30,6
114,3	10,2	3/8”	24,8
114,3	10,2	3/8”	30,6
114,3	10,2	3/8”	36,6
114,3	10,2	3/8”	43,1
114,3	10,2	3/8”	50,8

Features

1. High strength materials – up to 60% lighter than comparable steel cylinders.
2. Corrosion resistant, sea water resistant.
3. Standard models from 30 to 150 tons.
4. Steel saddle prevents mushrooming.
5. Balancing/lubricating grooves.
6. Large bearing surface for side load protection.
7. Hard anodized coating protects against wear and corrosion.
8. Stop rings.
9. Rod wiper protects inner cylinder from dirt.
10. Heavy duty spring for fast retraction.
11. Carry handles standard on all models.
12. High flow couplers, 3/8”-18 NPT.
13. Complies with ANSI/ASME B30.1 safety standards.

Merkmale

1. Hochfeste Materialien – bis zu 60% leichter als vergleichbare Stahlzylinder.
2. Korrosionsbeständig, seewasserbeständig.
3. Standardmodelle von 30 bis 150 Tonnen.
4. Druckstücke aus Stahl verhindern Lastschäden.
5. Balance- und Schmiernuten am Kolben.
6. Breite Lagerkontaktflächen zum Schutz bei hoher Seitenlast.
7. Harteloxierte Zylinder und Kolben für optimalen Schutz gegen Verschleiss und Korrosion.
8. Voll belastbarer mechanischer Anschlag verhindert zu weites Ausfahren des Kolbens.
9. Abstreifring am Kolben schützt vor Eindringen von Schmutz und erhöht somit die Lebensdauer.
10. Hochleistungsfeder für schnellen Kolbenrückzug.
11. Tragegriff standard an allen Modellen.
12. Hochflusskupplungen 3/8” NPT.
13. Alle Zylinder entsprechen den Sicherheitsvorschriften ANSI/ASME B30.1.

Egenskaper

1. Höghållfast material upp till 60% lättare än motsvarande stålcylindrar.
2. Korrosionsbeständig, kan användas i saltvatten.
3. Standardmodeller från 30 till 150 ton.
4. Sadlar av stål förhindrar lastskador.
5. Balans/smörjspår på kolven.
6. Breda kontaktytor skyddar mot snedbelastning.
7. Eloxiderade ytor skyddar mot slitage och korrosion.
8. Stoppringar.
9. Avstrykare förhindrar smuts att tränga in i cylindern.
10. Kraftig fjäder för snabb kolvretur.
11. Bärhandtag är standard på alla modeller.
12. Högflödeskopplingar, 3/8”-18 NPT.
13. Överensstämmer med ANSI/ASME B30.1 säkerhetsföreskrifter.

DAC ALUMINIUM

DOUBLE ACTING CYLINDERS

DOPPELTWIRKENDE ZYLINDER

DUBBELVERKANDE CYLINDRAR

700 bar 30-150 ton

Capacity Kapazität Kapacitet ton	Stroke Hub Slaglängd mm	Model Modell Modell SIMSON	Cylinder area, cm^2 Zylinderfläche, cm^2 Cylinderarea, cm^2 push/druck/tryck	 pull/zieh/drag	Oil cap, cm^3 Ölvolumen, cm^3 Oljevolym, cm^3 push/druck/tryck	 pull/zieh/drag	A mm	B mm	D mm	E mm	F mm
30	203	DAC A 30203	41,9	16,3	850	295	349	552	114	73,0	57,2
	330	DAC A 30330	41,9	16,3	1488	578	476	802	114	73,0	57,2
50	203	DAC A 50203	76,4	17,7	1447	360	349	563	139	88,9	77,4
	330	DAC A 50330	76,4	17,7	2351	585	476	915	139	88,9	77,4
75	152	DAC A 75152	97,0	20,9	1477	318	298	450	165	111,1	88,9
	330	DAC A 75330	97,0	20,9	3201	690	476	806	165	111,1	88,9
100	50	DAC A 10050	133,0	31,0	675	154	196	246	203	130,2	114,3
	152	DAC A 100152	133,0	31,0	2027	464	311	463	203	130,2	114,3
	330	DAC A 100330	133,0	31,0	4392	1005	488	818	203	130,2	114,3
150	152	DAC A 150152	198,0	44,7	3016	681	336	488	254	158,8	139,7
	330	DAC A 150330	198,0	44,7	6535	1476	514	844	254	158,8	139,7

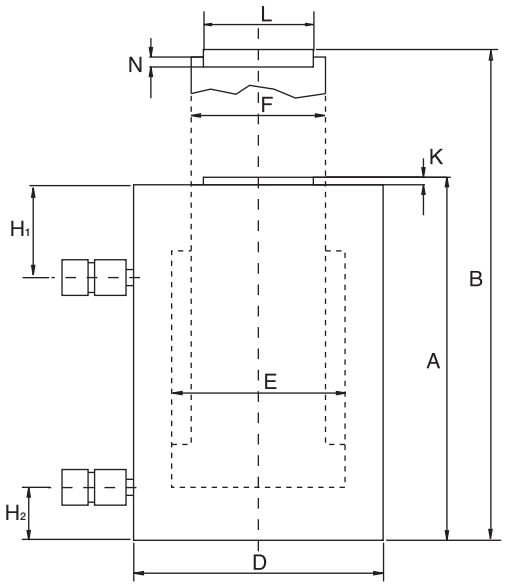

H_1 mm	H_2 mm	K mm	L mm	N mm	Connection Anschluss Anslutning NPT	Weight Gewicht Vikt kg
63,0	38,0	5,7	50,8	10,2	3/8”	11,8
63,0	38,0	5,7	50,8	10,2	3/8”	15,0
63,0	38,0	5,7	63,5	10,2	3/8”	16,0
63,0	38,0	5,7	63,5	10,2	3/8”	21,3
63,0	38,0	5,7	76,2	10,2	3/8”	18,6
63,0	38,0	5,7	76,2	10,2	3/8”	27,2
63,0	38,0	5,7	88,9	10,2	3/8”	19,0
76,0	38,0	5,7	88,9	10,2	3/8”	25,9
76,0	38,0	5,7	88,9	10,2	3/8”	40,8
100,0	38,0	5,7	114,3	10,2	3/8”	39,5
100,0	38,0	5,7	114,3	10,2	3/8”	55,3

Features

1. High strength materials – up to 60% lighter than comparable steel cylinders.
2. Corrosion resistant, sea water resistant.
3. Standard models from 30 to 150 tons.
4. Steel saddle prevents mushrooming.
5. Balancing/lubricating grooves.
6. Large bearing surface for side load protection.
7. Hard anodized coating protects against wear and corrosion.
8. Stop rings.
9. Rod wiper protects inner cylinder from dirt.
10. Carry handles standard on all models.
11. High flow couplers, 3/8”-18 NPT.
12. Complies with ANSI/ASME B30.1 safety standards.

Merkmale

1. Hochfeste Materialien – bis zu 60% leichter als vergleichbare Stahlzylinder.
2. Korrosionsbeständig, seewasserbeständig.
3. Standardmodelle von 30 bis 150 Tonnen.
4. Druckstücke aus Stahl verhindern Lastschäden.
5. Balance- und Schmiernuten am Kolben.
6. Breite Lagerkontaktflächen zum Schutz bei hoher Seitenlast.
7. Harteloxierte Zylinder und Kolben für optimalen Schutz gegen Verschleiss und Korrosion.
8. Voll belastbarer mechanischer Anschlag verhindert zu weites Ausfahren des Kolbens.
9. Abstreifring am Kolben schützt vor Eindringen von Schmutz und erhöht somit die Lebensdauer.
10. Tragegriff standard an allen Modellen.
11. Hochflusskupplungen 3/8” NPT.
12. Alle Zylinder entsprechen den Sicherheitsvorschriften ANSI/ASME B30.1.

Egenskaper

1. Höghållfast material upp till 60% lättare än motsvarande stålcylindrar.
2. Korrosionsbeständig, kan användas i saltvatten.
3. Standardmodeller från 30 till 150 ton.
4. Sadlar av stål förhindrar lastskador.
5. Balans/smörjspår på kolven.
6. Breda kontaktytor skyddar mot snedbelastning.
7. Eloxiderade ytor skyddar mot slitage och korrosion.
8. Stoppringar.
9. Avstrykare förhindrar smuts att tränga in i cylindern.
10. Bärhandtag är standard på alla modeller.
11. Högflödeskopplingar, 3/8”-18 NPT.
12. Överensstämmer med ANSI/ASME B30.1 säkerhetsföreskrifter.

HPS ALUMINIUM

HOLLOW PLUNGER CYLINDERS, SPRING RETURN

HOHLKOLBENZYLINDER, FEDERRÜCKZUG

HÅLCYLINDRAR, FJÄDERRETUR

700 bar 30-60 ton

Capacity Kapazität Kapacitet ton	Stroke Hub Slaglängd mm	Model Modell Modell SIMSON	Cylinder area Zylinderfläche Cylinderarea cm^2	Oil cap, Ölvolumen Oljevolym cm^3	A mm	B mm	C mm	D mm	E mm	F mm	H mm	K mm
30	75	HPS A 3075H	46,5	360,5	222,3	297,3	30,2	139,0	88,9	63,5	25,4	12,7
	152	HPS A 30152H	46,5	721,0	285,8	437,8	30,2	139,0	88,9	63,5	25,4	12,7
60	75	HPS A 6075H	79,4	606,3	257,2	332,2	54,0	190,0	120,7	92,1	25,4	15,9
	152	HPS A 60152H	79,4	1212,6	336,6	488,6	54,0	190,0	120,7	92,1	25,4	15,9

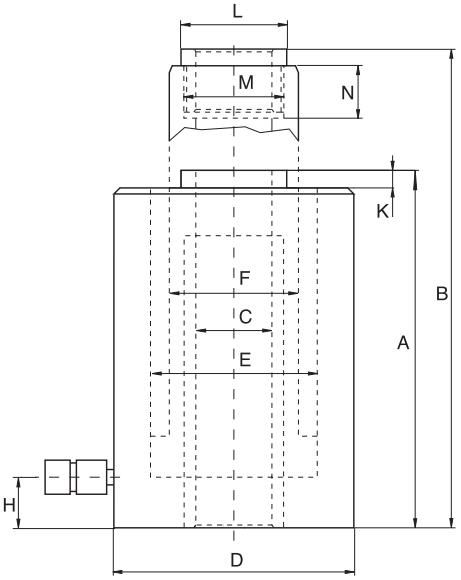

L mm	M mm	N mm	Connection Anschluss Anslutning NPT	Weight Gewicht Vikt kg
63,5		11,4	3/8”	9,9
63,5		11,4	3/8”	13,6
92,1		25,4	3/8”	19,0
92,1		25,4	3/8”	24,9

Features

1. High strength materials – up to 60% lighter than comparable steel cylinders.
2. Corrosion resistant, sea water resistant.
3. Standard models from 30 to 60 tons.
4. Steel saddle prevents mushrooming.
5. Balancing/lubricating grooves.
6. Large bearing surface for side load protection.
7. Hard anodized coating protects against wear and corrosion.
8. Stop rings.
9. Rod wiper protects inner cylinder from dirt.
10. Heavy duty spring for fast retraction.
11. Carry handles standard on all models.
12. High flow couplers, 3/8”-18 NPT.
13. Complies with ANSI/ASME B30.1 safety standards.

Merkmale

1. Hochfeste Materialien – bis zu 60% leichter als vergleichbare Stahlzylinder.
2. Korrosionsbeständig, seewasserbeständig.
3. Standardmodelle von 30 bis 60 Tonnen.
4. Druckstücke aus Stahl verhindern Lastschäden.
5. Balance- und Schmiernuten am Kolben.
6. Breite Lagerkontaktflächen zum Schutz bei hoher Seitenlast.
7. Harteloxierte Zylinder und Kolben für optimalen Schutz gegen Verschleiss und Korrosion.
8. Voll belastbarer mechanischer Anschlag verhindert zu weites Ausfahren des Kolbens.
9. Abstreifring am Kolben schützt vor Eindringen von Schmutz und erhöht somit die Lebensdauer.
10. Hochleistungsfeder für schnellen Kolbenrückzug.
11. Tragegriff standard an allen Modellen.
12. Hochflusskupplungen 3/8” NPT.
13. Alle Zylinder entsprechen den Sicherheitsvorschriften ANSI/ASME B30.1.

Egenskaper

1. Höghållfast material upp till 60% lättare än motsvarande stålcylindrar.
2. Korrosionsbeständig, kan användas i saltvatten.
3. Standardmodeller från 30 till 60 ton.
4. Sadlar av stål förhindrar lastskador.
5. Balans/smörjspår på kolven.
6. Breda kontaktytor skyddar mot snedbelastning.
7. Eloxiderade ytor skyddar mot slitage och korrosion.
8. Stoppringar.
9. Avstrykare förhindrar smuts att tränga in i cylindern.
10. Kraftig fjäder för snabb kolvretur.
11. Bärhandtag är standard på alla modeller.
12. Högflödeskopplingar, 3/8”-18 NPT.
13. Överensstämmer med ANSI/ASME B30.1 säkerhetsföreskrifter.

HPD

HOLLOW PLUNGER CYLINDERS, DOUBLE ACTING

HOHLKOLBENZYLINDER, DOPPELTWIRKENDE

HÅLCYLINDRAR, DUBBELVERKANDE

700 bar 30-150 ton

ALUMINIUM

Capacity Kapazität Kapacitet ton	Stroke Hub Slaglängd mm	Model Modell Modell SIMSON	Cylinder area, cm^2 Zylinderfläche, cm^2 Cylinderarea, cm^2 push/druck/tryck	 pull/zieh/drag	Oil cap, cm^3 Ölvolumen, cm^3 Oljevolym, cm^3 push/druck/tryck	 pull/zieh/drag	A mm	B mm	C mm	D mm	E mm	F mm	H_1 mm
30	50	HPD A 3050H	41,0	21,0	235	106	177,8	227,8	38,0	139,0	92,1	82,6	44,4
	100	HPD A 30100H	41,0	21,0	470	213	228,6	328,8	38,0	139,0	92,1	82,6	44,4
	152	HPD A 30152H	41,0	21,0	705	319	279,4	431,4	38,0	139,0	92,1	82,6	44,4
	254	HPD A 30254H	41,0	21,0	1175	532	381,0	635,0	38,0	139,0	92,1	82,6	44,4
50	50	HPD A 5050H	66,5	22,1	356	112	177,8	227,8	54,0	190,0	117,5	104,8	44,4
	100	HPD A 50100H	66,5	22,1	712	224	228,6	328,8	54,0	190,0	117,5	104,8	44,4
	152	HPD A 50152H	66,5	22,1	1068	337	279,4	431,4	54,0	190,0	117,5	104,8	44,4
	254	HPD A 50254H	66,5	22,1	1780	562	381,0	635,0	54,0	190,0	117,5	104,8	44,4
75	50	HPD A 7550H	98,3	43,6	500	221	228,6	278,6	69,9	228,0	142,9	123,8	50,8
	100	HPD A 75100H	98,3	43,6	1000	443	279,4	379,4	69,9	228,0	142,9	123,8	50,8
	152	HPD A 75152H	98,3	43,6	1501	665	330,2	482,2	69,9	228,0	142,9	123,8	50,8
	254	HPD A 75254H	98,3	43,6	2503	1109	431,8	685,8	69,9	228,0	142,9	123,8	50,8
100	50	HPD A 10050H	130,8	50,3	680	255	254,0	304,0	88,9	279,0	171,5	152,4	63,5
	100	HPD A 100100H	130,8	50,3	1361	511	304,8	404,8	88,9	279,0	171,5	152,4	63,5
	152	HPD A 100152H	130,8	50,3	2041	767	355,6	507,6	88,9	279,0	171,5	152,4	63,5
	254	HPD A 100254H	130,8	50,3	3403	1278	457,2	711,2	88,9	279,0	171,5	152,4	63,5
150	50	HPD A 15050H	203,0	58,0	1004	295	254,0	304,0	88,9	304,0	190,5	165,1	63,5
	100	HPD A 150100H	203,0	58,0	2008	590	304,8	404,8	88,9	304,0	190,5	165,1	63,5
	152	HPD A 150152H	203,0	58,0	3012	885	355,6	501,6	88,9	304,0	190,5	165,1	63,5
	254	HPD A 150254H	203,0	58,0	5021	1475	457,2	711,2	88,9	304,0	190,5	165,1	63,5

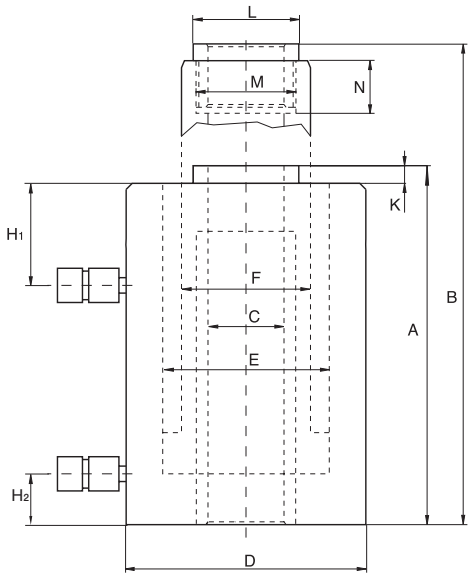

H_2 mm	K mm	L mm	M mm	N mm	Connection Anschluss Anslutning NPT	Weight Gewicht Vikt kg
44,4	15,9	69,9	63,5	36,8	3/8”	9,1
44,4	15,9	69,9	63,5	36,8	3/8”	10,3
44,4	15,9	69,9	63,5	36,8	3/8”	12,6
44,4	15,9	69,9	63,5	36,8	3/8”	15,3
44,4	15,9	92,1	85,7	36,8	3/8”	15,0
44,4	15,9	92,1	85,7	36,8	3/8”	18,6
44,4	15,9	92,1	85,7	36,8	3/8”	22,0
44,4	15,9	92,1	85,7	36,8	3/8”	26,5
50,8	15,9	121,9	90,2	22,9	3/8”	23,5
50,8	15,9	121,9	90,2	22,9	3/8”	28,5
50,8	15,9	121,9	90,2	22,9	3/8”	34,5
50,8	15,9	121,9	90,2	22,9	3/8”	45,3
63,5	15,9	152,4	109,3	35,6	3/8”	38,5
63,5	15,9	152,4	109,3	35,6	3/8”	47,6
63,5	15,9	152,4	109,3	35,6	3/8”	54,8
63,5	15,9	152,4	109,3	35,6	3/8”	70,3
63,5	15,9	165,1	109,3	35,6	3/8”	43,0
63,5	15,9	165,1	109,3	35,6	3/8”	54,8
63,5	15,9	165,1	109,3	35,6	3/8”	60,0
63,5	15,9	165,1	109,3	35,6	3/8”	70,8

Features

1. High strength materials – up to 60% lighter than comparable steel cylinders.
2. Corrosion resistant, sea water resistant.
3. Standard models from 30 to 150 tons.
4. Steel saddle prevents mushrooming.
5. Balancing/lubricating grooves.
6. Large bearing surface for side load protection.
7. Hard anodized coating protects against wear and corrosion.
8. Stop rings.
9. Rod wiper protects inner cylinder from dirt.
10. Carry handles standard on all models.
11. High flow couplers, 3/8”-18 NPT.
12. Complies with ANSI/ASME B30.1 safety standards.

Merkmale

1. Hochfeste Materialien – bis zu 60% leichter als vergleichbare Stahlzylinder.
2. Korrosionsbeständig, seewasserbeständig.
3. Standardmodelle von 30 bis 150 Tonnen.
4. Druckstücke aus Stahl verhindern Lastschäden.
5. Balance- und Schmiernuten am Kolben.
6. Breite Lagerkontaktflächen zum Schutz bei hoher Seitenlast.
7. Harteloxierte Zylinder und Kolben für optimalen Schutz gegen Verschleiss und Korrosion.
8. Voll belastbarer mechanischer Anschlag verhindert zu weites Ausfahren des Kolbens.
9. Abstreifring am Kolben schützt vor Eindringen von Schmutz und erhöht somit die Lebensdauer.
10. Tragegriff standard an allen Modellen.
11. Hochflusskupplungen 3/8” NPT.
12. Alle Zylinder entsprechen den Sicherheitsvorschriften ANSI/ASME B30.1.

Egenskaper

1. Höghållfast material upp till 60% lättare än motsvarande stålcylindrar.
2. Korrosionsbeständig, kan användas i saltvatten.
3. Standardmodeller från 30 till 150 ton.
4. Sadlar av stål förhindrar lastskador.
5. Balans/smörjspår på kolven.
6. Breda kontaktytor skyddar mot snedbelastning.
7. Eloxiderade ytor skyddar mot slitage och korrosion.
8. Stoppringar.
9. Avstrykare förhindrar smuts att tränga in i cylindern.
10. Bärhandtag är standard på alla modeller.
11. Högflödeskopplingar, 3/8”-18 NPT.
12. Överensstämmer med ANSI/ASME B30.1 säkerhetsföreskrifter.

LNC ALUMINIUM

LOCK NUT CYLINDERS, SPRING RETURN

ZYLINDER MIT SICHERUNGSMUTTER, FEDERRÜCKZUG

CYLINDRAR MED LÅSMUTTER, FJÄDERRETUR

700 bar 30-150 ton

Capacity Kapazität Kapacitet	Stroke Hub Slaglängd ton	Model Modell Modell SIMSON	Cylider area Zylinderfläche Cylinderyta cm^2	Oil capacity Ölvolumen, Oljevolym cm^3	A mm	H mm	D mm	E mm	F mm	L mm
	50	LNC A 3050	41,9	213	190,5	38,0	114,3	73	63,5	50,8
	101	LNC A 3010	41,9	426	241,3	38,0	114,3	73	63,5	50,8
30	152	LNC A 30152	41,9	639	292,1	38,0	114,3	73	63,5	50,8
	203	LNC A 30203	41,9	852	342,9	38,0	114,3	73	63,5	50,8
	254	LNC A 30254	41,9	1065	393,7	38,0	114,3	73	63,5	50,8
	50	LNC A 5050	71,2	355	206,4	38,0	139,7	95,3	79,4	63,5
	101	LNC A 50101	71,2	708	257,2	38,0	139,7	95,3	79,4	63,5
50	152	LNC A 50152	71,2	1064	308,0	38,0	139,7	95,3	79,4	63,5
	203	LNC A 50203	71,2	1718	358,8	38,0	139,7	95,3	79,4	63,5
	254	LNC A 50254	71,2	1773	409,6	38,0	139,7	95,3	79,4	63,5
	50	LNC A 10050	133,0	664	212,7	38,0	203,2	130,2	108,0	88,9
	101	LNC A 100101	133,0	1327	263,5	38,0	203,2	130,2	108,0	88,9
100	152	LNC A 100152	133,0	1991	314,3	38,0	203,2	130,2	108,0	88,9
	203	LNC A 100203	133,0	2655	365,1	38,0	203,2	130,2	108,0	88,9
	254	LNC A 100254	133,0	3318	415,9	38,0	203,2	130,2	108,0	88,9
	50	LNC A 15050	198,0	993	212,7	38,0	254,0	158,8	127,0	114,3
	101	LNC A 150101	198,0	1986	263,5	38,0	254,0	158,8	127,0	114,3
150	152	LNC A 150152	198,0	2979	314,3	38,0	254,0	158,8	127,0	114,3
	203	LNC A 150203	198,0	3972	365,1	38,0	254,0	158,8	127,0	114,3
	254	LNC A 150254	198,0	4965	415,9	38,0	254,0	158,8	127,0	114,3

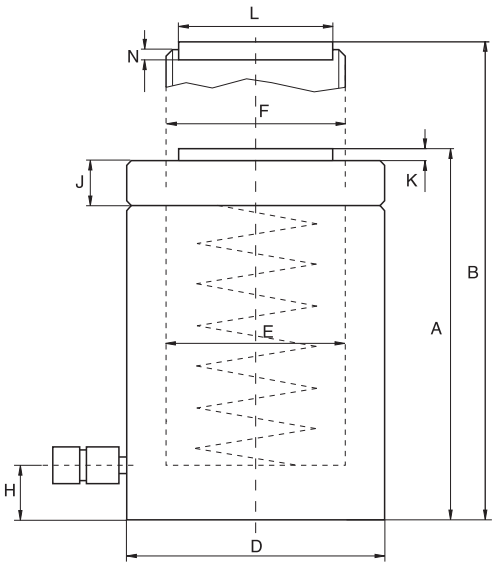

K mm	J mm	Connection Anschluss Anslutning NPT	Weight Gewicht Vikt kg
2,5	25,4	3/8”	6,8
2,5	25,4	3/8”	8,2
2,5	25,4	3/8”	9,5
2,5	25,4	3/8”	10,9
2,5	25,4	3/8”	12,2
2,5	38,1	3/8”	9,5
2,5	38,1	3/8”	11,8
2,5	38,1	3/8”	13,2
2,5	38,1	3/8”	15,4
2,5	38,1	3/8”	17,2
2,5	44,5	3/8”	19,5
2,5	44,5	3/8”	23,1
2,5	44,5	3/8”	27,2
2,5	44,5	3/8”	31,3
2,5	44,5	3/8”	34,9
2,5	44,5	3/8”	29,9
2,5	44,5	3/8”	35,8
2,5	44,5	3/8”	41,7
2,5	44,5	3/8”	48,1
2,5	44,5	3/8”	55,8

Features

1. High strength materials – up to 60% lighter than comparable steel cylinders.
2. Corrosion resistant, sea water resistant.
3. Standard models from 30 to 150 tons.
4. Steel saddle prevents mushrooming.
5. Balancing/lubricating grooves.
6. Large bearing surface for side load protection.
7. Hard anodized coating protects against wear and corrosion.
8. Stop rings.
9. Rod wiper protects inner cylinder from dirt.
10. Heavy duty spring for fast retraction.
11. Carry handles standard on all models.
12. High flow couplers, 3/8”-18 NPT.
13. Complies with ANSI/ASME B30.1 safety standards.

Merkmale

1. Hochfeste Materialien – bis zu 60% leichter als vergleichbare Stahlzylinder.
2. Korrosionsbeständig, seewasserbeständig.
3. Standardmodelle von 30 bis 150 Tonnen.
4. Druckstücke aus Stahl verhindern Lastschäden.
5. Balance- und Schmiernuten am Kolben.
6. Breite Lagerkontaktflächen zum Schutz bei hoher Seitenlast.
7. Harteloxierte Zylinder und Kolben für optimalen Schutz gegen Verschleiss und Korrosion.
8. Voll belastbarer mechanischer Anschlag verhindert zu weites Ausfahren des Kolbens.
9. Abstreifring am Kolben schützt vor Eindringen von Schmutz und erhöht somit die Lebensdauer.
10. Hochleistungsfeder für schnellen Kolbenrückzug.
11. Tragegriff standard an allen Modellen.
12. Hochflusskupplungen 3/8” NPT.
13. Alle Zylinder entsprechen den Sicherheitsvorschriften ANSI/ASME B30.1.

Egenskaper

1. Höghållfast material upp till 60% lättare än motsvarande stålcylindrar.
2. Korrosionsbeständig, kan användas i saltvatten.
3. Standardmodeller från 30 till 150 ton.
4. Sadlar av stål förhindrar lastskador.
5. Balans/smörjspår på kolven.
6. Breda kontaktytor skyddar mot snedbelastning.
7. Eloxiderade ytor skyddar mot slitage och korrosion.
8. Stoppringar.
9. Avstrykare förhindrar smuts att tränga in i cylindern.
10. Kraftig fjäder för snabb kolvretur.
11. Bärhandtag är standard på alla modeller.
12. Högflödeskopplingar, 3/8”-18 NPT.
13. Överensstämmer med ANSI/ASME B30.1 säkerhetsföreskrifter.

SHP

MANUAL HAND PUMPS, ALUMINIUM

HANDPUMPE, ALUMINIUM

HANDPUMPAR, ALUMINIUM

700 bar 500-3800 cm³

ALUMINIUM

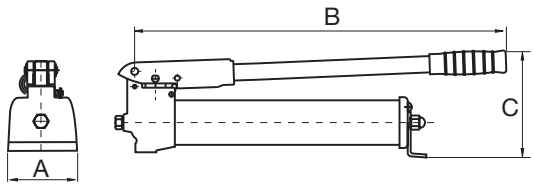

Model Modell Modell Simson	Pressure Druck Tryck bar	Fuel capacity Tankinhalt Tankvolym l	Usable oil amount Nutzbare Ölmenge Användbar oljevolym cm³	Charge-over pressure Umschaltdruck Omslagstryck bar	Suppy rate/lift (low/high) Fördermenge/Hub (Nieder-/Hochdruck) Matning/pumpslag (låg/högtryck) cm³	A mm	B mm	C mm
SHPA 2 500	700	0.7	500	20	7.2 / 0.9	150	353	171
SHPA 2 900	700	1.3	900	20	17 / 1.7	150	564	171
SHPA 2 1800	700	3.2	1800	20	17 / 1.7	150	588	171
SHPA 2 3800	700	6.2	3800	20	17 / 1.7	186	588	171

Features

1. Compact lightweight aluminium design.
2. Two speed operation. Two stage presssure build-up.
3. Ready to use mounting with pressure gauge (MAA10006), oil-filled, pressure set.
4. Pump lever with lock serves as handle.
5. No need for gauge adapter.
6. Pressure adjustment available.
7. Internal pressure relief valve for overload protection.
8. Mounting lugs optionally available.
9. Connection thread 3/8”.

Merkmale

1. Kompaktes und leichtes Design aus hochfestem Aluminium.
2. Zweistufenpumpe.
3. Manometer (MAA10006) als Option zur direkten Montage in den Pumpenkopf lieferbar.
4. Feststellbarer Pumpenhebel dient als Tragegriff.
5. Kein zusätzlicher Manometeradapter nötig.
6. Druckeinstellung möglich.
7. Internes Überdruckventil als Überlastschutz.
8. Befestigungshalterungen optional erhältlich.
9. Anschlüsse 3/8NPT.

Egenskaper

1. Kompakt konstruktion i aluminium med låg vikt.
2. Tidsbesparande tvåhastighetspump med tryck-uppbyggnad i två steg.
3. Klar att använda med manometer (MAA10006), olja och kalibrerat tryck.
4. Låsbart pumphandtag.
5. Inget behov av adapter för manometer.
6. Finjustering av oljetryck.
7. Inbyggd säkerhetsventil skyddar mot över-belastning.
8. Optimal placering av anslutningsfästen.
9. 3/8” anslutningsgänga.

Piston diameter Kolbendurchmesser Kolvdiameter mm	Piston stroke Kolbenhub Slaglängd mm	Weight Gewicht Vikt kg
20 / 7	23	4.3
32 / 10	23	5.3
32 / 10	23	7.5
32 / 10	23	10.5

DHP

RETROFIT KIT FOR MANUAL PUMP

NACHRÜSTSATZ FÜR HANDPUMPE

VENTILSATS FÖR HANDPUMP

700 bar

ALUMINIUM

Model Modell Modell Simson	Width Breite Bredd mm	Length Länge Längd mm	Height Höhe Höjd mm	Presure Druck Tryck bar	Weight Gewicht Vikt kg
DHPA 4/3	55	82	139	700	1

Features

1. 4 way control valve for operation of a double acting cylinder or two single acting cylinders in combination with manual pump.
2. Valve housing made of anodized high-strength aluminium.
3. Easy to operate.
4. Ready to connect with O-rings and mounting screws.
5. Internal pressure relief valve for overload protection.

Merkmale

1. 4-Wegeventil für den einfachen Umbau der Handpumpen zum Einsatz von Doppeltwirkenden Zylindern.
2. Ventilblock aus eloxiertem hochfestem Aluminium.
3. Einfache Bedienung.
4. Umbausatz komplett mit O-Ringen und Schrauben.
5. Internes Überdruckventil als Überlastschutz.

Egenskaper

1. 4-vägs ventil för styrning av en dubbelverkande cylinder eller två enkelverkande tillsammans med manuell pump.
2. Ventilhuset är tillverkat av anodiserat höghållfast aluminium.
3. Enkel att använda.
4. Klar att anslutas med O-ringar och monteringsskruvar.
5. Inbyggd säkerhetsventil skyddar mot överbelastning.

CSA

SADDLES

DRUCKSTÜCKE

CYLINDERSADLAR

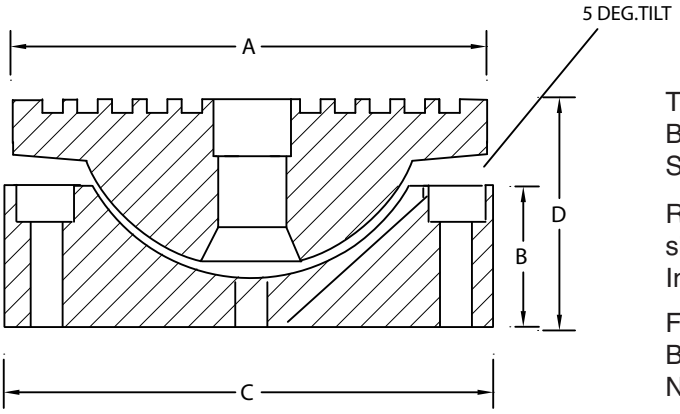

TILTING SADDLES
BEWEGLICHE DRUCKSTÜCKE
SJÄLVJUSTERANDE SADLAR

Recommended for use under sideload forces.
Inclination of 5° is accepted.

Für den Einsatz bei seitlichen Belastungen empfohlen.
Neigung bis 5° möglich.

Rekommenderas för användning vid sidolaster.
En lutning av 5° är möjlig.

Model Modell Modell Simson	A mm	B mm	C mm	D mm
CSA 30	47,63	25,4	50,0	40,70
CSA 50	60,32	25,4	63,0	40,70
CSA 75	73,02	25,4	76,0	40,70
CSA 100	82,45	25,4	88,0	40,70
CSA 150	120,66	35,9	114,0	56,21

SAFETY INSTRUCTIONS

SICHERHEITSANWEISUNGEN

SÄKERHETSINSTRUKTIONER

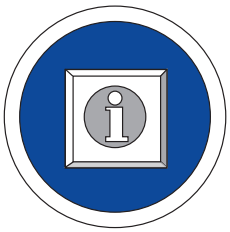

READ INSTRUCTIONS CAREFULLY

SICHERHEITSANWEISUNGEN SORGFÄLTIG LESEN

LÄS NOGGRANT SÄKERHETSINSTRUKTIONERNA

Manufacturer's ratings of load and stroke are maximum safe limits.
Good practice encourages using only 80% of these ratings.

Die vom Hersteller angegebenen Daten für Belastungen und Hub sind maximale Sicherheitsberechnungen. Es wird empfohlen, beim Einsatz der Geräte 80% der Kapazität nicht zu überschritten.

Angivna data för belastning och slaglängd är maxgränser. Rekommenderas att endast utnyttja 80% av angivna värden.

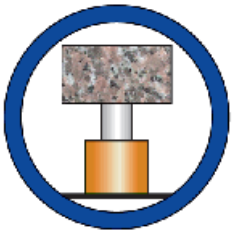

Place the equipment on flat and solid areas.
Hydraulikausrüstungen auf ebene und feste Fläche stellen.
Placera domkraften på plant och fast underlag.

Secure the load mechanically and do not operate underneath.
Last mechanisch sichern und nicht darunter arbeiten.
Säkra lasten mekaniskt och vistas inte under den.

Optimize the supporting area of the load.
Auflagebereich der Last optimieren.
Maximera belastningsytan.

Do not expose any equipment to intense heat nor to temperatures above 65 °C.
Hydraulikausrüstungen nicht direkten Hitzequellen oder Temperaturen über 65 °C aussetzen.
Undvik att utsätta hydrauliken för intensiv värme eller temperaturer över 65 °C.

Use safety equipment: protection of eyes, hands and feet.
Sicherheitsausrüstung benutzen: Augen-, Hand- und Fuß-Schutz.
Använd skyddsutrustning: skydda ögon, händer och fötter.

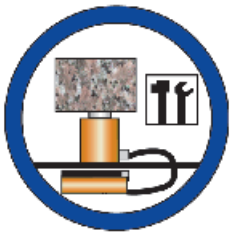

Do all the maintenance operations when equipment is at rest position.
Alle Wartungsarbeiten bei Hydraulikausrüstungen in Ruhestellung durchführen.
Utför allt underhållsarbete när hydraulikutrustningen är i viloläge.

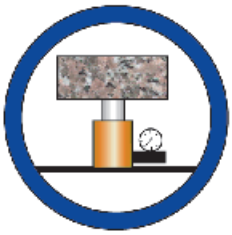

Do not exceed nominal ratings of load. Use a gauge to check pressure.
Nennbelastungen der Hydraulikausrüstungen nicht überschreiten. Last mit Manometer kontrollieren.
Överskrid aldrig nominell belastning. Använd manometer för att kontrollera trycket.

Do not use any tool to operate manual commands.
Keine Werkzeuge zur Betätigung manueller Steuerungen benutzen.
Använd aldrig verktyg för att utföra manuella arbets-kommandon.

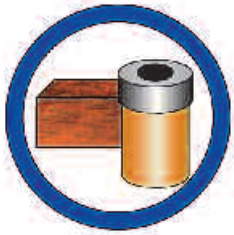

Clean and protect equipment after use.
Hydraulikausrüstungen nach Benutzung reinigen und schützen.
Rengör och skydda alltid alla verktyg efter användning.

Clean couplings before connecting.
Kupplungen vor dem Anschließen reinigen.
Rengör alltid kopplingar innan montering.

Prevent hoses from sharp bendings and drops on them.
Schläuche nicht knicken und nichts Schweres darauf stellen oder fallen lassen.
Utsätt ej hydraulikslangar för skarpa böjar eller att ställa tunga föremål på dem.

Simson Power Tools

CELLWOOD GROUP

Postal Address
Simson Power Tools AB
Box 68
SE-813 22 Hofors
Sweden

Telephone
Nat 0290 - 230 80
Int +46 290 230 80

Telefax
Nat 0290 - 244 03
Int +46 290 244 03

E-Mail
info@simsonpowertools.se

www.simsonpowertools.se